FICHE TECHNIQUE

VIVENDO

VIVENDO : Système 2 en grâce à la sécurité et l'isolation du Volet Roulant combiné à la protection anti-insectes de la moustiquaire : l'ensemble se pose sur la menuiserie des fenêtres déjà existantes

- Volets entièrement sur mesure
- Fabrication 100 % Française
- Uniquement pour les travaux en rénovation

COUPES

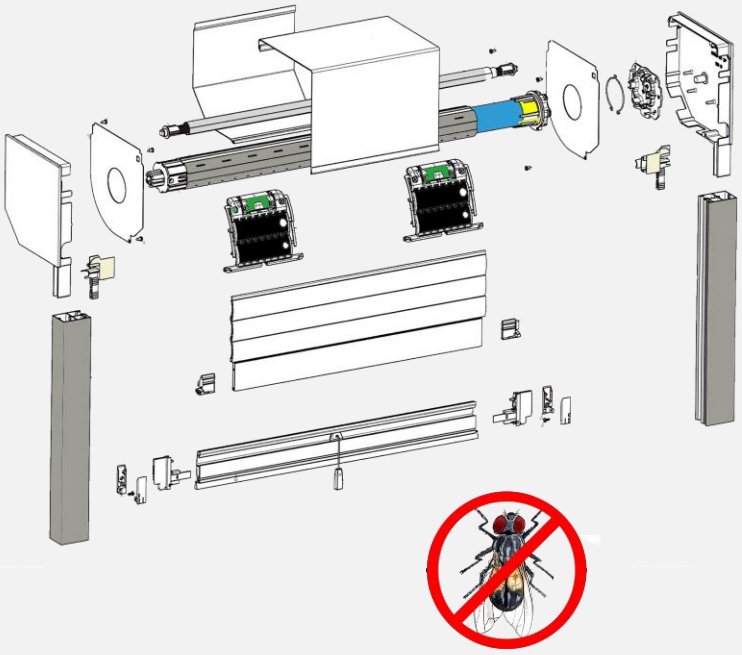

PERFORMANCES

ΔR 0.18 m2K/W

CARACTERISTIQUES

- Coffre en alu : pan coupés de 150 / 180 / 205 mm
- Tablier alu avec lames agrafées de CD 142 TH
- Axe d'enroulement avec tube en acier galvanisé ZF
- Coulisses en aluminium extrudé
- Pour la moustiquaire : barre de charge en alu extrudé, cordon de tirage, toile grise en fibre de verres enduite de PVC

ENROULEMENT MAXIMUM

COFFRE EN MM	150		180		205	
AXE Ø	54	64	54	64	54	64
	HAUTEUR SOUS COFFRE EN MM					
Lame de 142 TH Crédit d'Impôt	1700	1520	2600	2550	3600	3500

PERFORMANCES

- Lame finale en aluminium extrudé thermo-laqué pouvant être équipée de joint brosse *
- Butée escamotable invisible car placée à l'intérieur des coulisses
- Produit sous avis technique

FINITIONS

- Coloris du tablier par laquage RAL *
- 5 premières lames non ajourées
- Manœuvre : Tirage direct / Treuil avec ou sans ressort de compensation / Electrique (moteur filaire ou radio – Domotique SOMFY)

SYSTÈME DE SECURITE

- DVA (Dispositif de verrouillage automatique)
- Tablier ADP isolé
- Arrêt sur obstacle *

SERVICE

- Assistance technique par téléphone
- Délai de fabrication très court
- Livraison possible avec nos camions
- Garantie décennale
- Les accessoires (poignées, quincailleries, moteur de VR etc…) sont rigoureusement sélectionnés et sont garantis sur des durées de 2 à 5 ans.
- Fin de course moteur réglée en usine

*** Certaine finitions / performances / système de sécurité / peuvent faire l'objet de plus value**